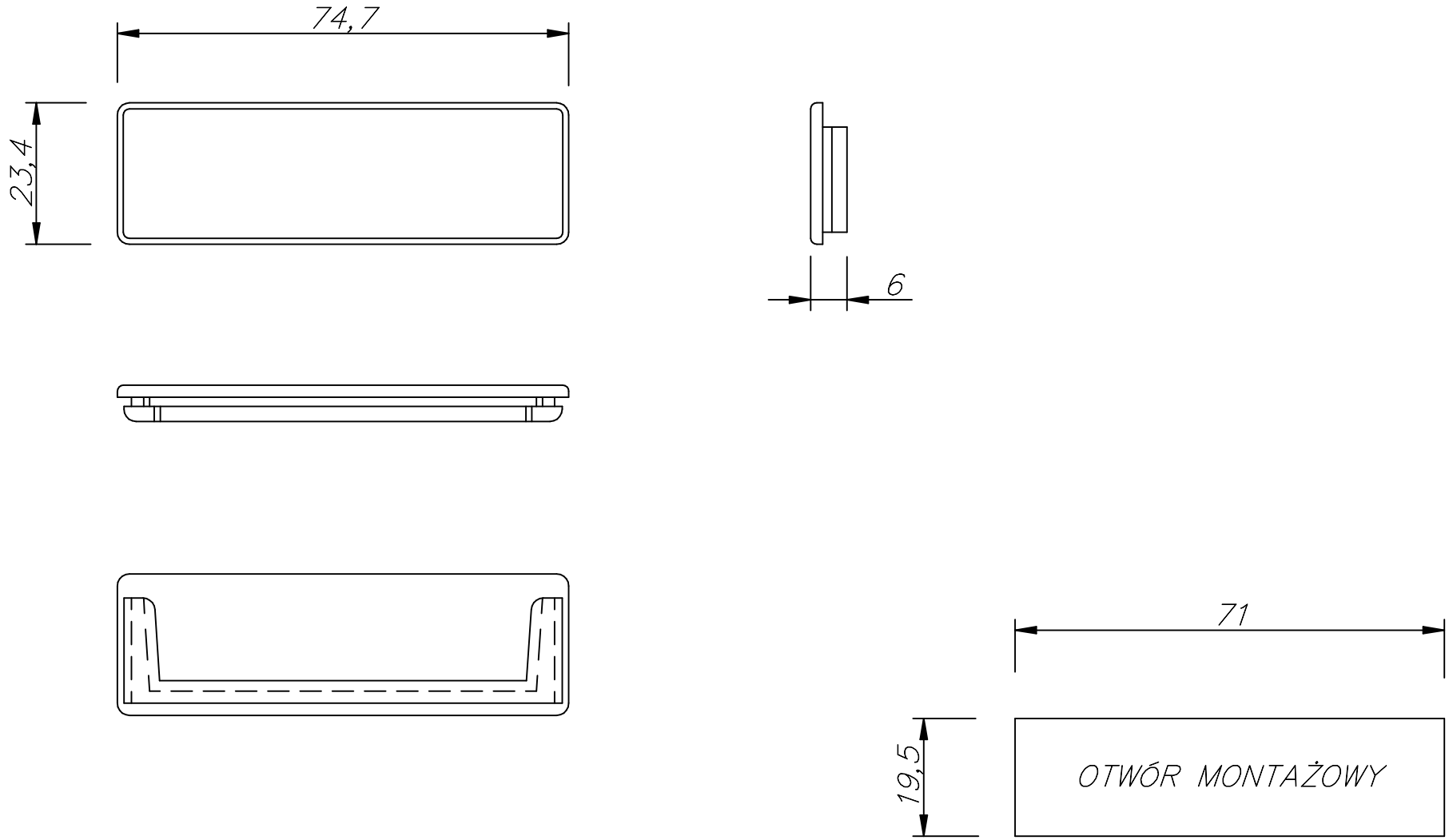
74,7
23,4
6
71
19,5
OTWÓR MONTAŻOWY